PROCÉDURE

UTILISATION DU CHARIOT CLINIQUE VX

CENTRE DE COORDINATION

DE LA TÉLÉSANTÉ

CENTRE INTÉGRÉ UNIVERSITAIRE DE SANTÉ ET DE SERVICES SOCIAUX DE L'ESTRIE - CENTRE HOSPITALIER UNIVERSITAIRE DE SHERBROOKE

Mise à jour : 2018-07-05

Québec

Table des matières

1. Aperçu global du chariot clinique 1

2. Mise en marche de l'appareil 2

3. Panneau de contrôle et interface arrière 4

4. Effectuer un appel/Terminer un appel 5

5. Utilisation du plateau pour ordinateur portable (option) 6

6. Utilisation de la caméra secondaire (option) 7

Annexe I Affiche d'utilisation du chariot VX et de la télécommande TRC5 11

Table des illustrations

Figure 1 : Chariot clinique 1

Figure 2 : Interrupteur 2

Figure 3 : Panneau de contrôle de l'alimentation 2

Figure 4 : Arrêt du chariot clinique 3

Figure 5 : Panneau de contrôle 4

Figure 6 : Interface arrière 4

Figure 7 : La télécommande 5

Figure 8 : Plateau pour ordinateur portable 6

1. Aperçu global du chariot clinique

Figure 1 : Chariot clinique

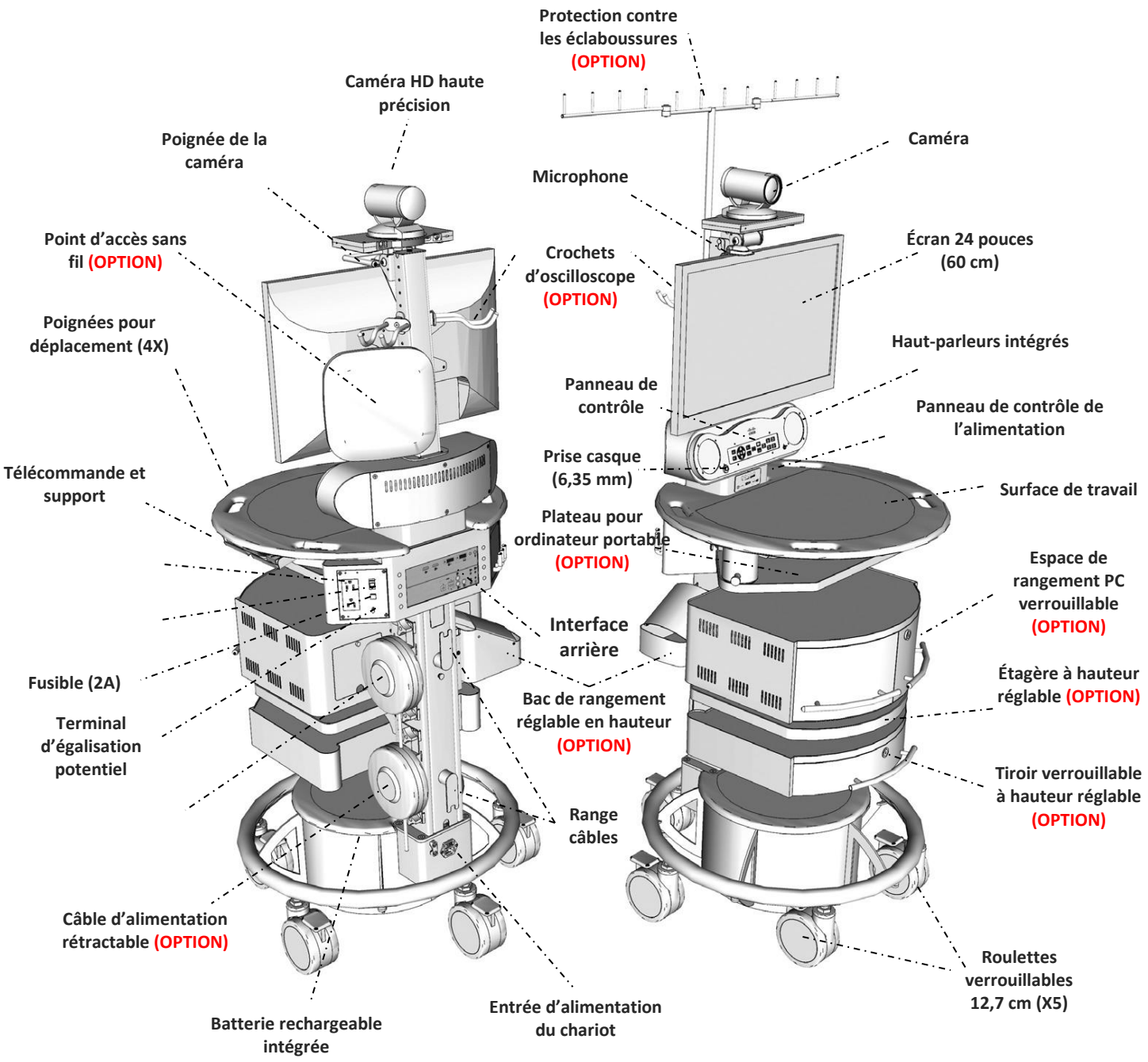

2. Mise en marche de l'appareil

Utilisation de l'appareil branché au mur

Pour utiliser le chariot clinique lorsqu'il est connecté à une prise électrique, vérifier que l'interrupteur situé à l'arrière de la base soit en position de mise en marche (figure 2). Par la suite, appuyer et maintenir le bouton de mise sous tension situé sur le panneau de contrôle de l'alimentation à l'avant du chariot pendant 2 secondes (figure 3). Un bip court sera émis et le système devrait démarrer.

Figure 2 : Interrupteur

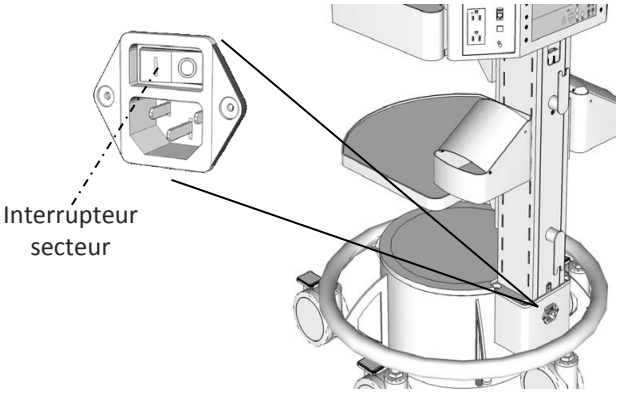

Figure 3 : Panneau de contrôle de l'alimentation

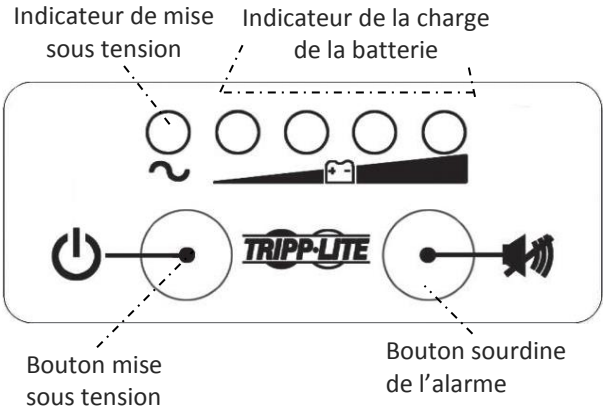

Utilisation de l'appareil avec la batterie

Pour utiliser le chariot à l'aide de la batterie, débrancher le câble d'alimentation et le ranger pour éviter un bris du matériel. Par la suite, appuyer et maintenir le bouton de mise sous tension situé sur le panneau de contrôle de l'alimentation à l'avant du chariot pendant 2 secondes (figure 3). Un bip court sera émis et le système devrait démarrer. Si la batterie est complètement rechargée, le chariot a une autonomie d'environ 3 h.

Indicateur de la charge de la batterie (décharge pendant l'utilisation)					
Valeur approximative de la charge de la pile	**Témoins lumineux**				Alarme faible batterie
90 - 100 %	Vert	Vert	Vert	Vert	Éteint
60 - 89 %	Vert	Vert	Vert	Éteint	Éteint
31 - 59 %	Vert	Vert	Éteint	Éteint	En marche
<= 30 %	Orange clignotant	Éteint	Éteint	Éteint	En marche

Lorsque la batterie se décharge et atteint environ 59 % de sa charge, une alarme sonore se met en marche. Un bip à toutes les secondes est émis. Pour éteindre l'alarme, appuyer et maintenir le bouton sourdine de l'alarme. Lorsque la batterie atteint environ 30 % de sa charge, même en éteignant l'alarme, celle-ci reprend après une minute. Il est fortement conseillé de brancher le câble d'alimentation à la prise murale pour éviter l'arrêt du chariot et ainsi perdre la communication.

Indicateur de la charge de la batterie (lorsqu'elle se recharge)				
Valeur approximative de la charge de la pile	**Témoins lumineux**			
90 - 100 %	Vert	Vert	Vert	Vert
60 - 89 %	Vert	Vert	Vert	Clignote Vert
31 - 59 %	Vert	Vert	Éteint	Clignote Vert
<= 30 %	Vert	Éteint	Éteint	Clignote Vert

Arrêt du chariot

Pour arrêter le système, appuyer et maintenir le bouton de mise sous tension situé sur le panneau de contrôle de l'alimentation situé à l'avant du chariot pendant une seconde (figure 4). Un bip court sera émis et le système devrait arrêter.

Figure 4 : Arrêt du chariot clinique

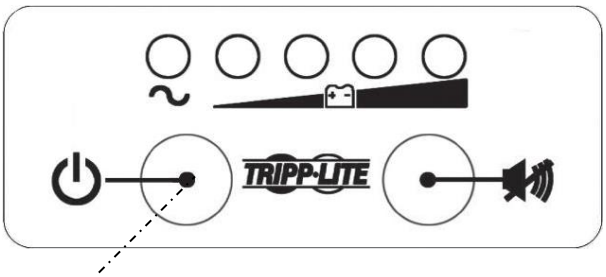

Bouton mise sous tension

3. Panneau de contrôle et interface arrière

Figure 5 : Panneau de contrôle

Augmente ou diminue le volume des haut-parleurs ou du casque d'écoute

Contrôle de la caméra. Modifie la position de la caméra

Augmente ou diminue le zoom de la caméra

Affiche l'image de la caméra à l'écran (Sélection par défaut)

Affiche l'image du portable branché en mode hors connexion. Lorsque connecté avec un autre appareil de visioconférence, active la fonction duo-vidéo (image de la caméra et image du portable).

Modifie la disposition des images possible à l'écran en appuyant sur le bouton jusqu'à l'obtention de l'image voulue.

1-5 Affiche la source vidéo correspondante branchée à l'interface arrière.

Figure 6 : Interface arrière

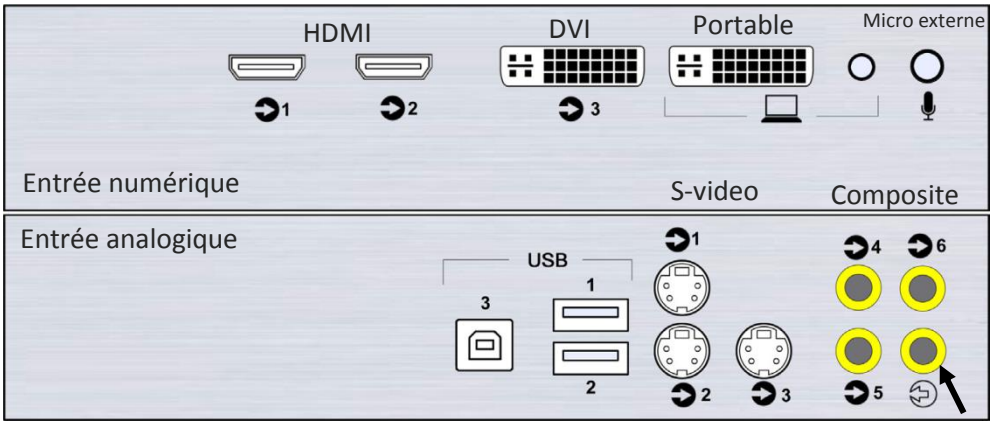

Sortie composite

4. Effectuer un appel/Terminer un appel

Pour effectuer un appel, prendre la télécommande située dans l'espace de rangement pour celle-ci situé en dessous de la surface de travail près des prises d'alimentation.

Figure 7 : La télécommande

Appuyer sur la touche

Le menu « APPELS RÉCENTS » s'affiche à l'écran.

Appuyer sur la touche flèche de gauche pour se rendre dans le menu « APPEL ».

Appuyer 2 fois sur la touche flèche vers le haut pour se rendre dans la zone « Entrer le contact… ».

Utiliser les touches numériques de la télécommande pour entrer l'adresse IP.

Lors de l'appui des touches, si des lettres s'inscrivent à l'écran au lieu des chiffres, appuyer et maintenir le bouton abc/123 #. Un indicateur dans la zone « Entrer le contact » indique si les touches numériques ou alphanumériques sont activées.

Appuyer sur la touche pour lancer l'appel.

Pour terminer l'appel, appuyer 2 fois sur la touche .

5. Utilisation du plateau pour ordinateur portable (option)

Le plateau pour ordinateur portable est une pièce du chariot clinique optionnelle. Si votre chariot clinique est équipé du plateau, voici comment l'utiliser.

Tirer la vis vers vous afin de sortir le plateau pour ordinateur portable sur le côté (rotation de 180 %). Après utilisation, retirer sur la vis vers vous pour ranger le plateau.

IMPORTANT! Ne pas dévisser la vis.

Figure 8 : Plateau pour ordinateur portable

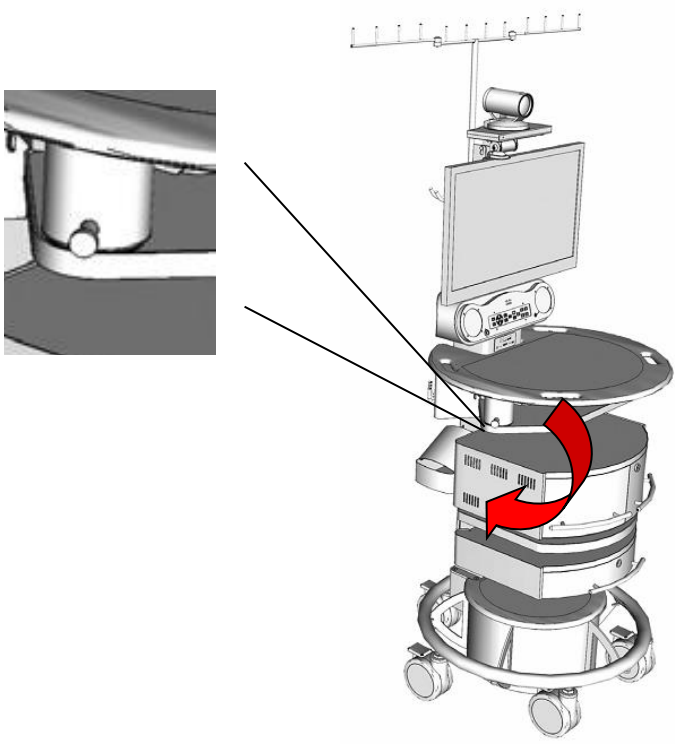

6. Utilisation de la caméra secondaire (option)

Pour utiliser la caméra secondaire, s'assurer que :

- La caméra est bien branchée.

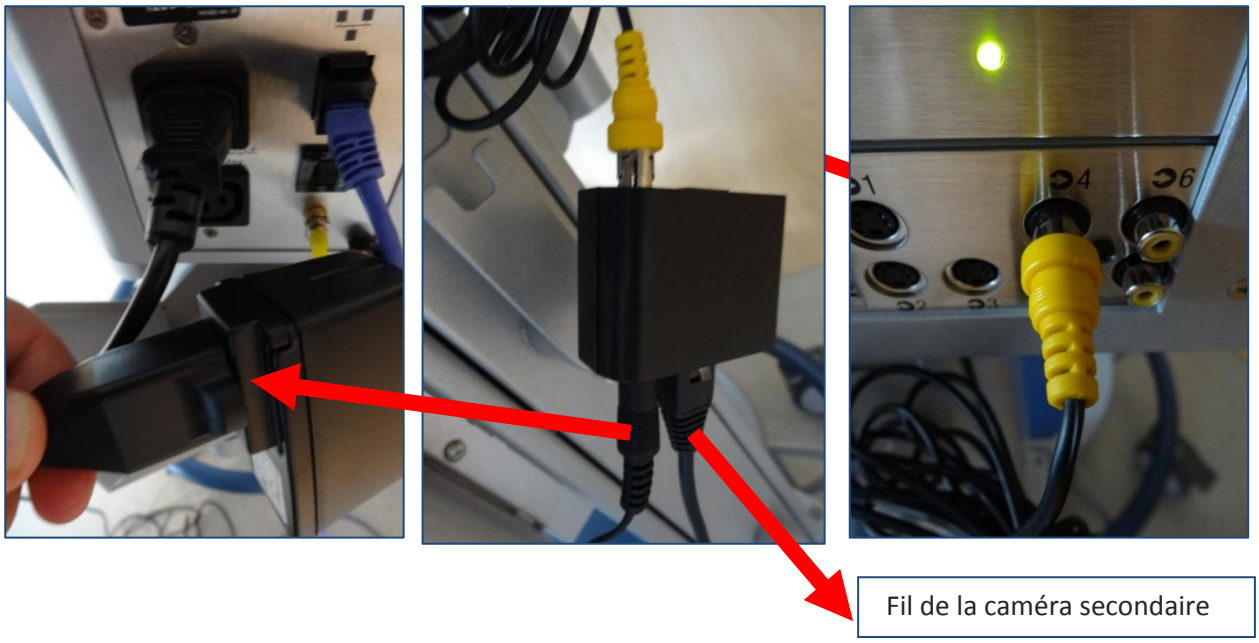

- Lorsque la caméra est en communication avec le site distant, appuyer sur le bouton dont le numéro coïncide avec celui du câble jaune branché à l'arrière.
  Dans l'exemple, le numéro 4.

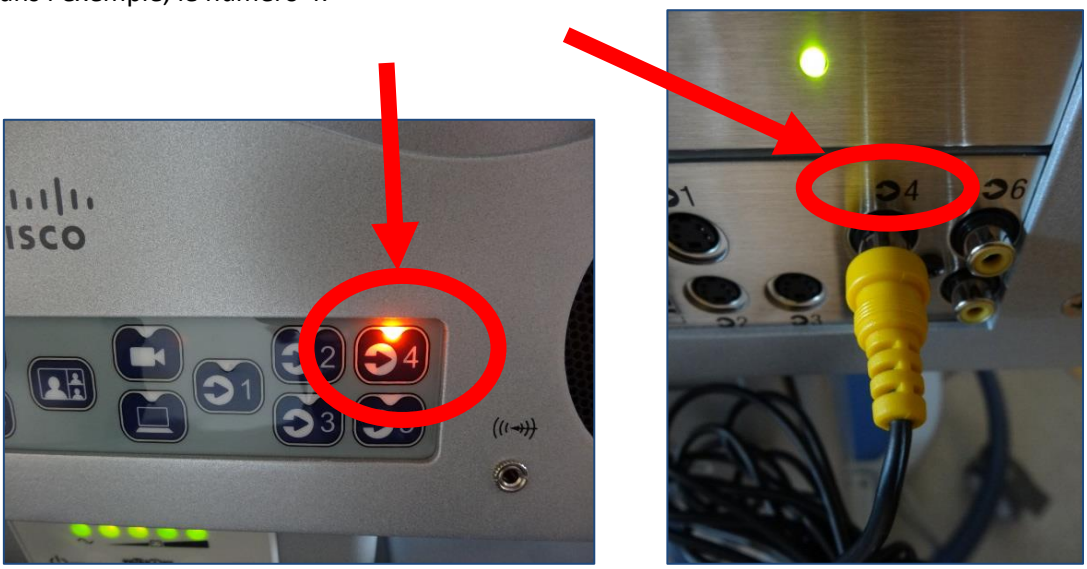

- Pour le contrôle de la caméra secondaire, voici les actions possibles :
  A. Éteindre/Allumer les lumières
  B. Zoom +/-
  C. Laser pour positionner la caméra

- Pour prendre la caméra dans la main, enlever le cran de sécurité, ouvrir la molette et prendre la caméra. Faire attention avec le fil de la caméra pour ne pas le briser ou le placer de manière encombrante.

- Pour remettre la caméra sur le pied, placer la caméra correctement dans le socle comme indiqué sur l'image, puis à l'aide de la caméra, appuyer sur le bouton. Activer le cran de sécurité.

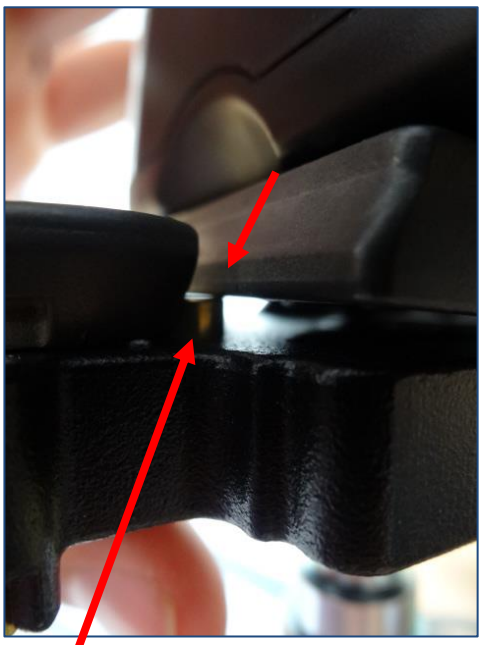

Bouton à appuyer à l'aide de la base de la caméra

- Pour déplacer le bras de la caméra, dévisser la manivelle suivante :

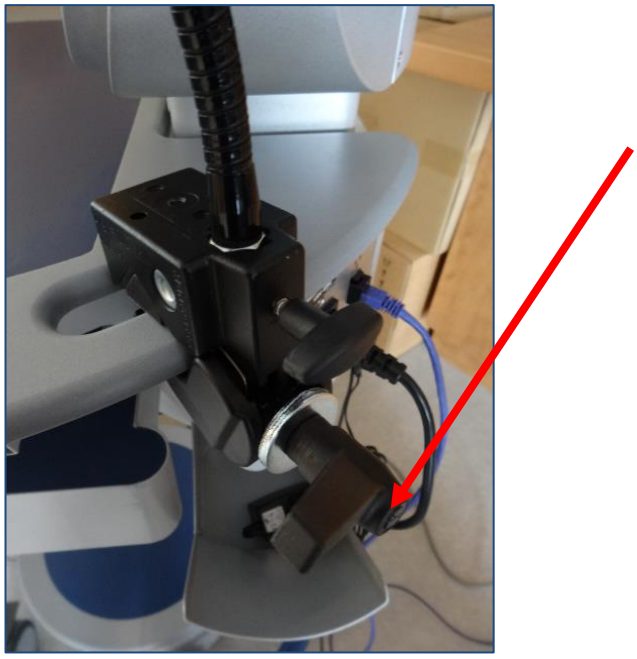

Annexe I Affiche d'utilisation du chariot VX et de la télécommande TRC5

Centre intégré universitaire de santé et de services sociaux de l'Estrie – Centre hospitalier universitaire de Sherbrooke
Québec

Utilisation du chariot VX

Chariot VX

Allumer / éteindre l'appareil / Alarme

Avant de mettre en fonction l'appareil, assurez-vous que la pile du chariot est bien rechargée (4 témoins lumineux).

Pour mettre en fonction/arrêt l'appareil, **appuyer et maintenir** le bouton de mise en marche. Un son sera émis et le premier témoin lumineux s'allume pour vous indiquer que l'appareil démarre.

Pour mettre fin à l'alarme de la faible charge de la pile, **appuyer et maintenir** le bouton sourdine alarme.

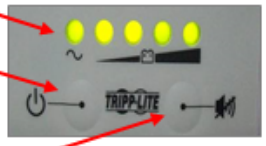

Ajuster le volume des haut-parleurs

Appuyer sur l'un de ces boutons pour augmenter ou diminuer le volume.

Si l'icône est affiché à l'écran, le mode sourdine est activé.

Modifier la disposition de l'image à l'écran

Appuyer sur ce bouton pour modifier la disposition de l'image à l'écran.

Utiliser un casque ou une source audio externe

Brancher la fiche de votre casque dans la prise située à la gauche des boutons de commande.

Pour brancher une source audio externe, par exemple un stéthoscope électronique, **utiliser** la fiche de celle-ci et la **brancher** dans la prise située à la droite des boutons de commande.

Placer la caméra

Appuyer sur loupe – / + pour rapprocher ou éloigner l'image de la caméra.

Appuyer sur les flèches pour placer le champ de vision de la caméra à l'endroit voulu dans la pièce.

Recharger la pile du chariot

Brancher la prise électrique mâle dans la prise électrique au mur.

Le bouton situé au-dessus de la fiche électrique doit être en position marche.

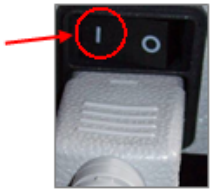

Source d'image secondaire

Brancher votre appareil à l'une des sources situées à l'arrière du chariot.

Lorsque vous êtes en visioconférence, **appuyer** sur le numéro de la source correspondante.

Équipe du Centre de coordination de la visioconférence (CeCoVi)
Interne du CIUSSS de l'Estrie - CHUS : 74444
Sans frais : 1 866 942-0084, option 5, option 2
Horaire : Lundi au jeudi de 6 h 30 à 22 h | Vendredi de 6 h 30 à 20 h | Samedi de 8 h à 17 h | Dimanche de 8 h à 16 h

Télésanté : la distance n'a plus d'importance!

Mise à jour : 2018-07-05

Centre intégré universitaire de santé et de services sociaux de l'Estrie – Centre hospitalier universitaire de Sherbrooke
Québec

Utilisation de la Télécommande TRC5

Télécommande TRC5

Effectuer un appel

Entrer l'adresse IP du site distant à l'aide du pavé numérique. Lorsque complété, **appuyer** sur .

Placer la caméra

Appuyer sur – / + pour effectuer un zoom.

Si aucun menu n'est affiché à l'écran, utiliser les flèches pour contrôler la caméra. Sinon, **appuyer** sur pour afficher le menu « Accueil ». **Choisir** « Contrôle de la caméra » et confirmer .

Présentation

Il est possible d'envoyer, en même temps, l'image de la caméra et l'image d'une source externe (PC, portable).

Appuyer sur pour diffuser l'image de la source externe (PC, portable).

Pour revenir à la caméra, **appuyer** à nouveau sur .

Vérifier le micro (Fonction/arrêt)

Appuyer sur le bouton micro pour mettre en fonction/arrêt.

Si l'icône est affichée à l'écran, le micro est sur muet.

Si l'icône est affichée à l'écran, le micro du site distant est sur muet.

Modifier la disposition de l'image à l'écran

Appuyer sur pour modifier la disposition de l'image. Un menu s'affiche à l'écran.

Choisir le mode le plus approprié, à l'aide des flèches et du bouton au centre des flèches, pour confirmer la sélection.

Volume

Appuyer sur – / + pour augmenter ou diminuer le volume, selon le besoin.

Si l'icône est affichée à l'écran, c'est que le volume est au minimum.

Terminer un appel et mettre en veille l'appareil

Appuyer sur pour terminer un appel ou maintenir le bouton puis choisir « Passer en mode veille » pour mettre en veille l'appareil.

Équipe du Centre de coordination de la visioconférence (CeCoVi)
Interne du CIUSSS de l'Estrie - CHUS : 74444
Sans frais : 1 866 942-0084, option 5, option 2
Horaire : Lundi au jeudi de 6 h 30 à 22 h | Vendredi de 6 h 30 à 20 h | Samedi de 8 h à 17 h | Dimanche de 8 h à 16 h

Télésanté : la distance n'a plus d'importance!

Mise à jour : 2018-07-05

CENTRE DE COORDINATION DE LA TÉLÉSANTÉ
CIUSSS de l'Estrie - CHUS

Hôtel-Dieu de Sherbrooke
580, rue Bowen
Sherbrooke (Québec) J1G 2E8

Estrie : 819 820-6434
Sans frais : 1 844 822-3520
Courriel : telesante.chus@ssss.gouv.qc.ca

CENTRE DE COORDINATION DE LA VISIOCONFÉRENCE (CECOVI)
Interne du CIUSSS de l'Estrie – CHUS : 74444
Téléphone : 819 829-0084
Sans frais : 1 844 822-3520, option 2, option 1

*Centre intégré
universitaire de santé
et de services sociaux
de l'Estrie – Centre
hospitalier universitaire
de Sherbrooke*
Québec